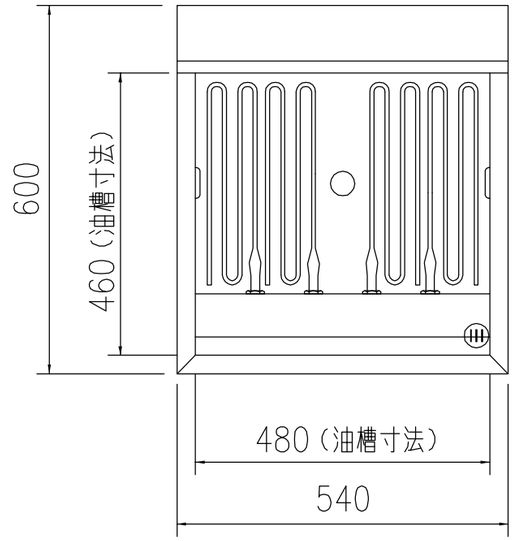

《主な特徴》

1．バイオヒーターが理想的なフライを実現（特許取得済）

業界最大のヒーター表面積を実現。従来比３倍の対流速度と遠赤輻射熱の効果により油に大変優しくカラッと揚がります。

2．シンク内を隅々まで簡単掃除

ドレン上シンク中央部に手が入るスペースを確保。槽内、ヒーターの清掃性が大幅にアップ。

3．ゆったり油槽で１サイズ上の処理能力

跳ね上げ式に比べて奥行有効長約５０㎜広い油槽。スペース効率の高い電気フライヤーです。

4．深型シンクで温度ドロップが少なく油ハネが少ない

従来より５０㎜深い油槽。油ハネが少なく、冷凍物・大量調理に威力を発揮。

仕　様

品　名		遠赤電気フライヤー（バイヒー）〔一槽式〕
型　式		ＤＦ－０２５ＥＢＨ
外形寸法	間　口（mm）	５４０
	奥　行（mm）	６００
	高　さ（mm）	８００
油　槽		段落ち式
油　量（ℓ）		３７
油槽寸法（mm）		４８０×４６０
排油口		３２Ａ
温度設定範囲		１００℃～２２０℃
安全装置		過熱防止装置
ブレーカー		３０Ａ
ヒーター容量		2.25kw×４本（計9.0kw）
電　源		3相200Ｖ（コード3.0m・プラグ付）
制御方式		ＯＮ・ＯＦＦ制御
製品重量（kg）		３３
付属品		仕切りアミ　１ヶ 天ブタ　１ヶ

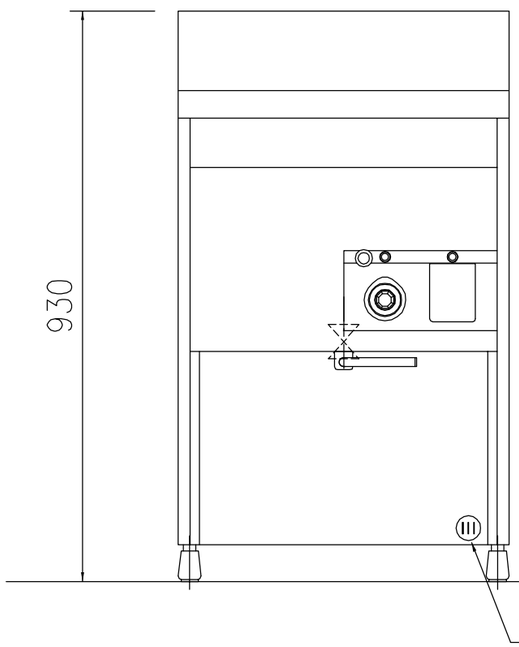

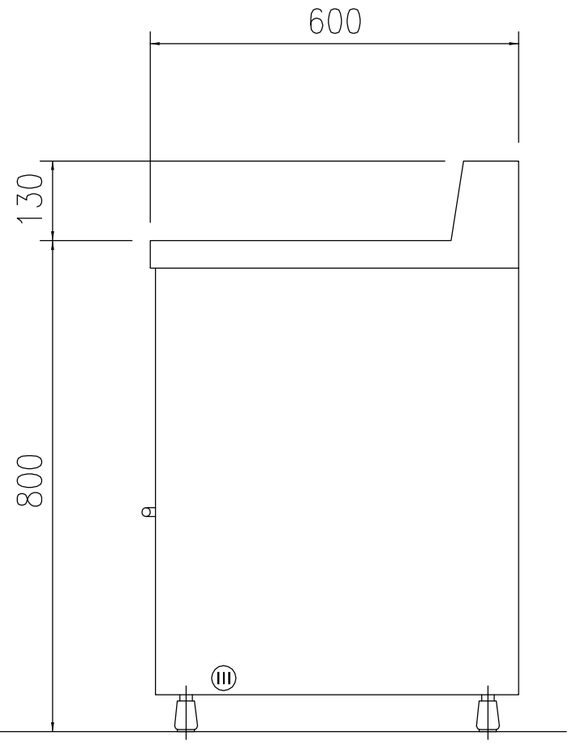

※差し込みプラグ形状は、標準仕様（）です
引掛け式（）は問い合わせ下さい

作図	T.Kobayashi.	縮尺	1/10	名称	ＤＦ－０２５ＥＢＨ		
株式会社 サミー				日付	'09年 3月24日	図番	DF-025EBH